Разрез 1-1

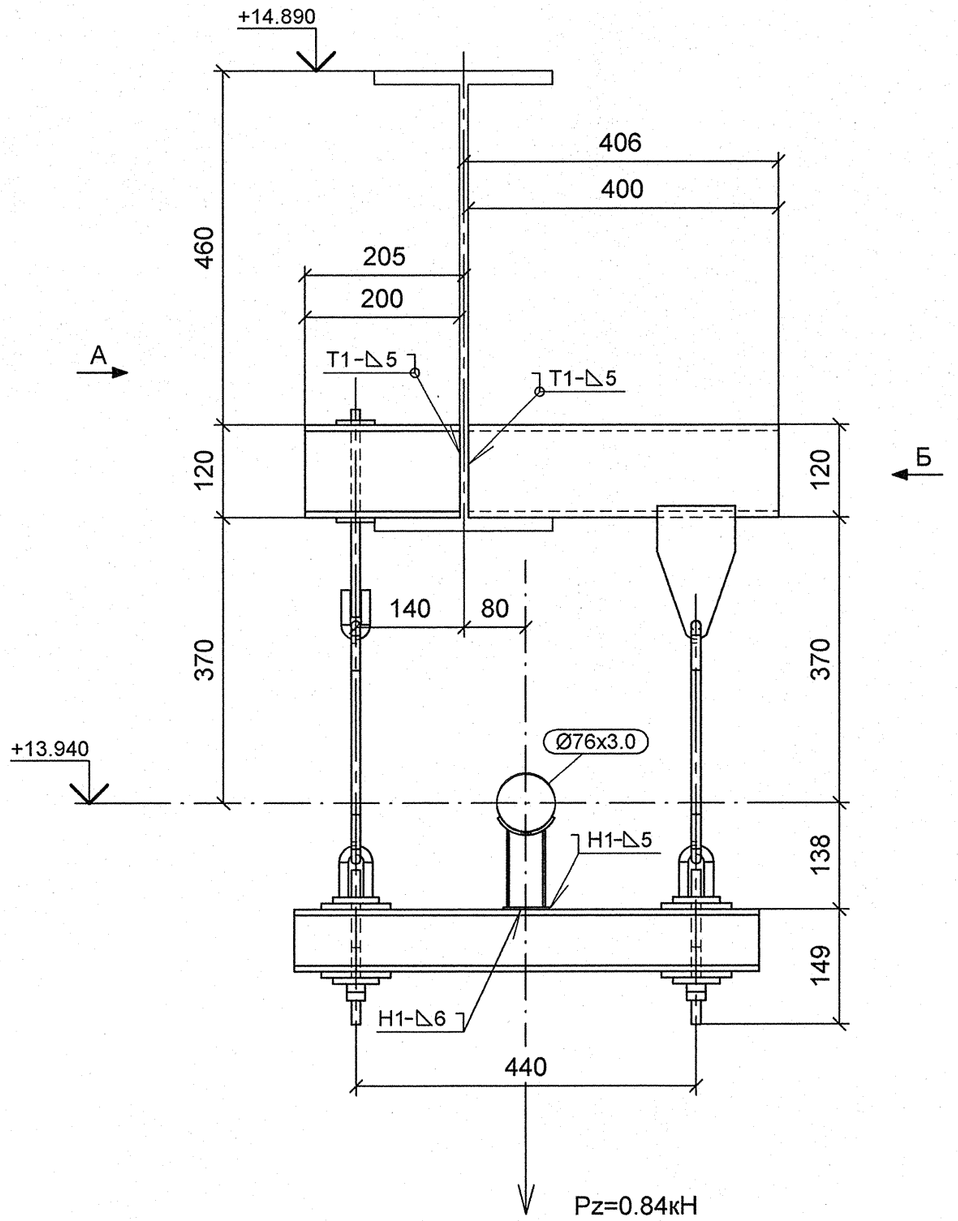

А

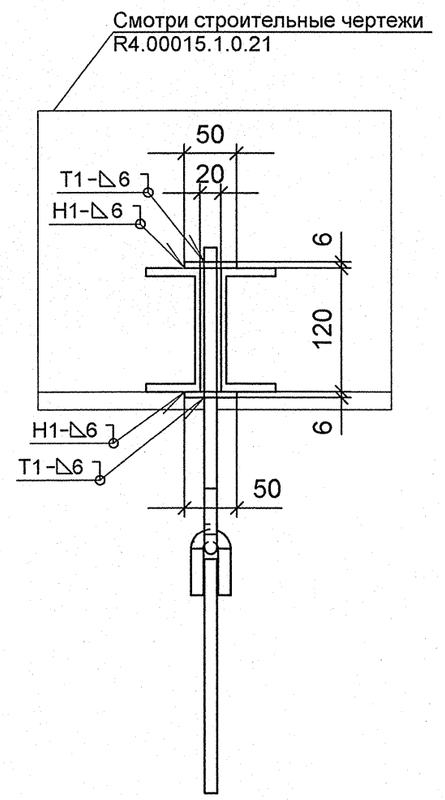

Б

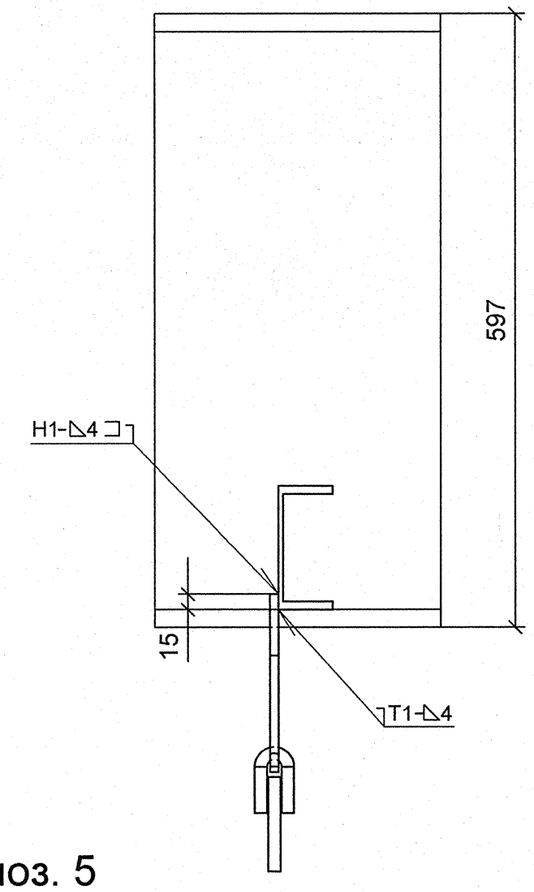

Деталь поз. 5

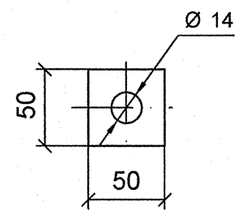

План расположения опоры

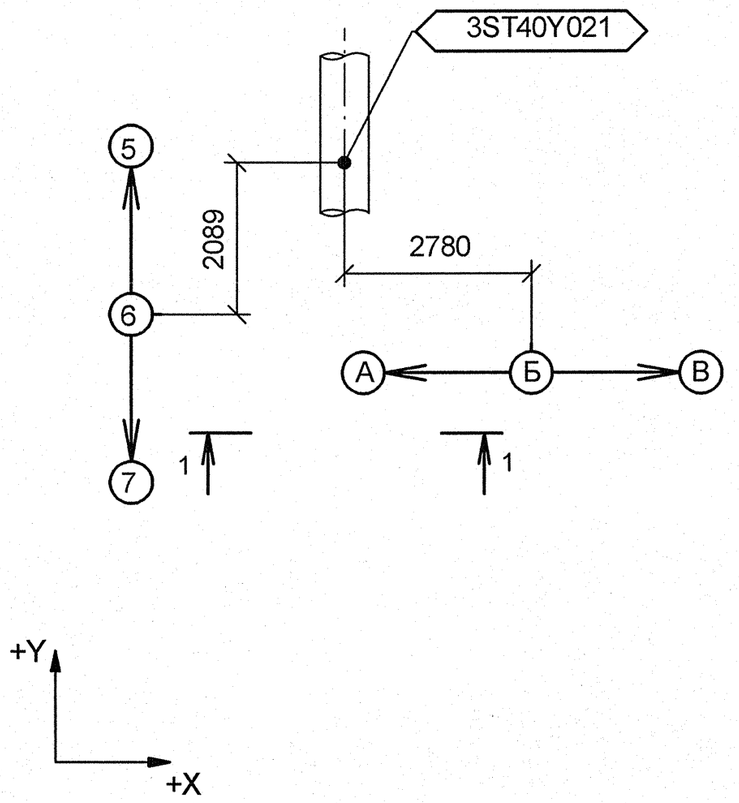

Изометрический вид

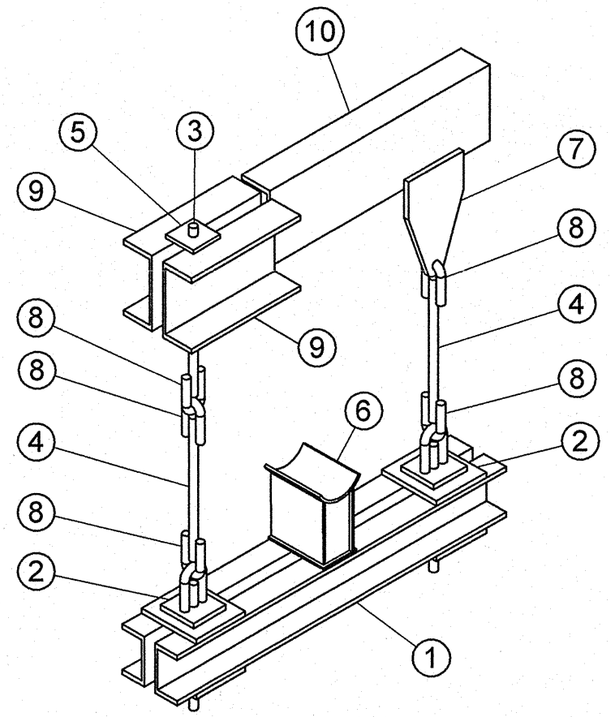

Спецификация деталей

Поз.	Обозначение	Наименование	Кол	Материал	Масса, кг ед.	Масса, кг общ.	Примечание
1	02 ОСТ 34-10-737-93	БАЛКА ОПОРНАЯ, L = 600 мм	1	СБОРНЫЙ	10.70	10.70	
2	01 ОСТ 34-10-740-93	БЛОК КРЕПЛЕНИЯ, L = 200	2	СБОРНЫЙ	0.66	1.32	
3	ГОСТ 2590-2006	КРУГ 12 - В, L = 269	1	20-б ГОСТ 1050-88	0.24	0.24	
4	ГОСТ 2590-2006	КРУГ 12 - В, L = 357, обрезать на монтаже до L = 257	2	20-б ГОСТ 1050-88	0.32	0.63	
5	по настоящему чертежу	ЛИСТ Б-ПН-6х50х50	2	Ст3сп5 ГОСТ 14637-89	0.12	0.24	
6	03 ОСТ 34-10-616-93	ОПОРА 76У	1	СБОРНЫЙ	1.00	1.00	
7	1-01 ОСТ 34-10-733-93	ПРОУШИНА	1	ЛИСТ Б-ПН-8 ГОСТ 19903-74 20-3-Т ГОСТ 1577-93	0.80	0.80	
8	1-01 ОСТ 34-10-729-93	УШКО	5	КРУГ 12-В ГОСТ 2590-2006 20-а ГОСТ 1050-88	0.12	0.60	
9	ГОСТ 8240-97	ШВЕЛЛЕР 12У, L = 200 мм	2	Ст3сп5 ГОСТ 535-2005	2.08	4.16	
10	ГОСТ 8240-97	ШВЕЛЛЕР 12У, L = 400 мм	1	Ст3сп5 ГОСТ 535-2005	4.16	4.16	
	ГОСТ 2246-70	ПРОВОЛОКА		СВ-08Г2С	-	-	
	ГОСТ 9467-75	ЭЛЕКТРОДЫ		УОНИИ 13/45	-	-	
					Итого:	23.85	

1 Привязку опоры смотри чертеж R4.ST10.3010.012.01.00.004 (R4.00202.1.0.12 лист 11).
2 Сварку производить по ГОСТ 5264-80.
3 Сварку опоры с трубопроводом производить по ОСТ 34-10-616-93.
4 Сварка тяги с ушком смотри ОСТ 34-10-723-93.
5 Отметка трубопровода подлежит уточнению в соответствии с уклоном трубопровода.
6 Деталь поз. 4 обрезать на монтаже до размеров, указанных на чертеже, с уточнением по месту.
7 Pz - максимальная нагрузка на опору.
8 Изготовить один комплект.

АРХИВНЫЙ ЭКЗЕМПЛЯР

Изм.	Кол.уч.	Лист	№ док.	Подпись	Дата
Инженер 3 к.		Мосенков			19.04
Пров. инж. 2 к.		Соколова			20.04
Нач.гр.		Морозова			28.04
Н.контр.		Краснояров			28.04

Инв. № подл. R4.00202.1.0.12
Лист 150

R4.ST10.3012.012.01.00.064

Ростовская АЭС Блок 4

Главный корпус
Машинное отделение (ДО, ЭЭТУ)
Трубопроводы замкнутого контура ОГЦ

Стадия	Лист	Листов
Р	1	1

Подвеска
3ST40Y021

ОАО "НИАЭП"
2012

Формат А2

ДОПОЛНИТЕЛЬНЫЕ ПОДПИСИ

Инв. N подл. R4.00202.1.0.12 | Подп. и дата | Взам. инв. N